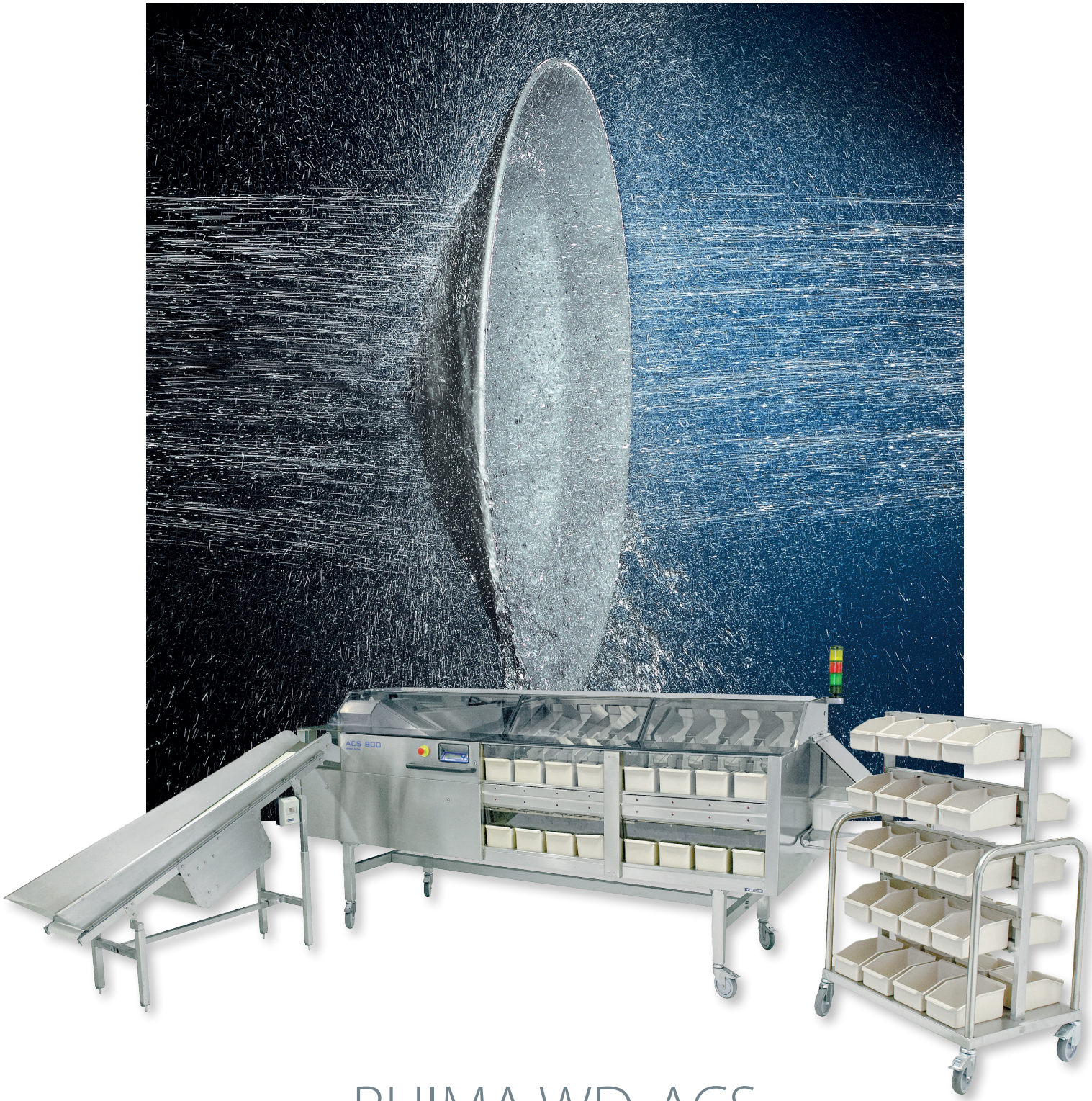

RHIMA WD-ACS
Bestecksortiermaschine

rhima

Geschirrspülmaschinen und Spülsysteme



Bestecksortierung
auf höchstem Niveau



MEHR ALS NUR EINE SPÜLMASCHINE

Vor fast sechzig Jahren verkaufte RHIMA ihre erste Spülmaschine in den Niederlanden. Heute laufen in den Niederlanden, Belgien, Deutschland und sogar in Australien, Neuseeland und Singapur Tausende Maschinen, davon mehr als 20.000 allein in den Niederlanden. Von Frontlader über Durchschubmaschine bis hin zu Korbtransportmaschinen und hochentwickelten Spülsystemen – für jeden Standort bieten wir die optimale Lösung, und das ist weit mehr als nur eine exzellente Maschine.

Wir optimieren die Qualität Ihres Spülprozesses, indem wir unter anderem Ihr Spülgut, die Logistik, Ergonomie, Lagerung und den Transport betrachten – eigentlich alles, was mit dem Spülen zu tun hat. Deshalb liefern wir nicht nur Spülmaschinen, sondern auch alles, was Ihren Spülprozess erleichtern oder verbessern kann, wie Wasserenthärter, Umkehrosmoseanlagen, Trolleys, Abräumstationen, Stapler und Spülkörbe.

Mit RHIMA erhalten Sie neben qualitativ hochwertigen und langlebigen Spülmaschinen auch einen zuverlässigen Service. Unsere geschulten Servicetechniker stehen Ihnen jederzeit bei Störungen oder Wartungen zur Verfügung.

WARUM EINE RHIMA WD ACS BESTECK-SORTIERMASCHINE FÜR SIE SINN MACHT?

- **Deutliche Einsparung bei den Personalkosten**
- **Geringere körperliche Belastung für Mitarbeitende**
- **Konstante Leistung, auch in Spitzenzeiten**
- **Erfüllt höchste Hygienestandards**
- **Platzsparend, benötigt nur 5 m² Stellfläche**
- **Service-/wartungsfreundliches Design**

HYGIENISCHE UND EFFIZIENTE SORTIERUNG

In Profiküchen oder im Eventbereich zählt jede Sekunde. Deshalb bietet RHIMA mit der WD ACS Bestecksortiermaschine eine hygienische und effiziente Lösung, die das manuelle Sortieren von Besteck überflüssig macht und den Spül- und Sortierprozess von Besteck beschleunigt. Mit dieser Bestecksortiermaschine wird das bisher zeitaufwändige manuelle Sortieren auf ein Minimum reduziert. Da das saubere und trockene Besteck nur noch manuell auf ein Pufferband gegeben wird und dann automatisch zur Maschine befördert und dort anschließend sortiert wird.

Die Bestecklogistik lässt sich mit einer entsprechenden RHIMA Spülmaschine noch weiter automatisieren. Die ACS-Serie sortiert bis zu 30 Programme für Ihre Besteckserien und sortiert diese mit einer beeindruckenden Leistung von 2.500 bis 3.600 Besteckteilen pro Stunde – je nach Bestecktyp. Damit ist diese Bestecksortiermaschine ideal für Großküchen in z.B. Krankenhäusern, Event-Caterer und anderen Einrichtungen mit einem großen Besteckaufkommen. Die WD ACS steigert nicht nur Ihre Produktivität, sondern senkt auch die Personalkosten und die körperliche Belastung Ihrer Mitarbeitenden.



Über das Zuführpufferband wird das saubere Besteck automatisch zur Bestecksortiermaschine transportiert. Dieses Band ist in Standardlängen von 1.500 bis 3.500 mm erhältlich.

Hygiene gemäß HACCP-Standards

Die Bestecksortiermaschine sorgt dafür, dass das Besteck nach dem Spülvorgang vollständig kontaktlos sortiert wird. Das garantiert optimale Hygiene und entspricht den HACCP-Anforderungen.

- ✔ Kein manuelles Berühren des sauberen Bestecks
- ✔ Integrierbar an Ihrer bestehenden RHIMA Besteckspülmaschine
- ✔ Erfüllt höchste Hygienestandards

Benutzerfreundlich in jeder Umgebung

Die RHIMA WD ACS Bestecksortiermaschine ist mit Blick auf den Endanwender konzipiert. Sie verfügt über eine Reihe intelligenter ergonomischer Funktionen, die dafür sorgen, dass Mitarbeitende sich schnell mit der Maschine vertraut machen und auch bei hoher Arbeitsbelastung effizient arbeiten können.

- ✔ Intuitive Bedienung mit nur zwei Tasten
- ✔ Display mit klaren Anweisungen in der Landessprache
- ✔ Statusanzeige auch aus der Ferne sichtbar
- ✔ Gelbe Warnleuchte bei vollen Sortierfächern
- ✔ Geräuschdämmung für leisen Betrieb in offenen Küchen

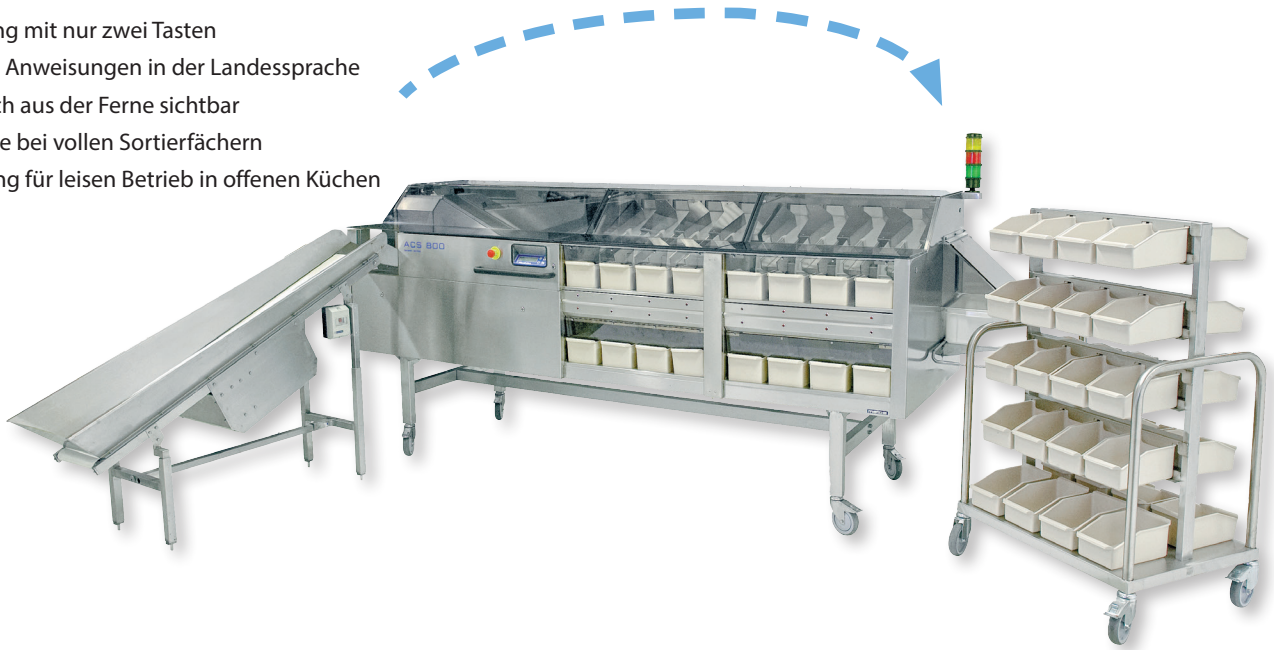



RHIMA WD-ACS 400HC oder 800

Die ACS-Bestecksortiermaschine ist in zwei Varianten erhältlich: ACS 400HC und ACS 800. Die ACS 400HC sortiert Besteck auf traditionelle Weise, wobei jedes Teil – wie Löffel, Gabel, Messer und Teelöffel – in das vorgegebene Fach sortiert wird. Sobald ein Besteckbehälter voll ist, muss dieser gewechselt werden.

Die ACS 800 bietet eine fortschrittlichere, dynamische Sortiermethode. Während die ACS 400HC ausschließlich in das vorgegebene Fach für z.B. Löffel sortiert, verteilt die ACS 800 bei einseitigem Spülaufkommen (z.B. nur Löffel) diese automatisch auf die vorhandenen Fächer. So wird die Kapazität besser genutzt und die Sortiereffizienz deutlich gesteigert.



Ein intelligentes Sensorsystem sorgt dafür, dass das Besteck automatisch sortiert und in das richtige Fach sortiert wird.



Einfache Bedienung, durch intuitives 2-Tasten Bedienkonzept mit Infodisplay in Landessprache.



Bestecktrolley

Kapazität (Besteck/Stunde): 2.500–3.600 Stück

Besteckmaß, Länge (mm): 100–215 mm

Besteckmaß, Breite (mm): 5–46 mm

Besteckmaß, Tiefe (mm): 1–30 mm



Zuführpufferband

PROFESSIONELLER ABLAUF IN IHRER SPÜLKÜCHE

Die RHIMA ACS Bestecksortiermaschine lässt sich nahtlos in Ihren bestehenden Spülprozess integrieren. Durch die Kombination mit einer unserer Spülmaschinen entsteht ein optimaler Arbeitsfluss in Ihrer Spülküche.

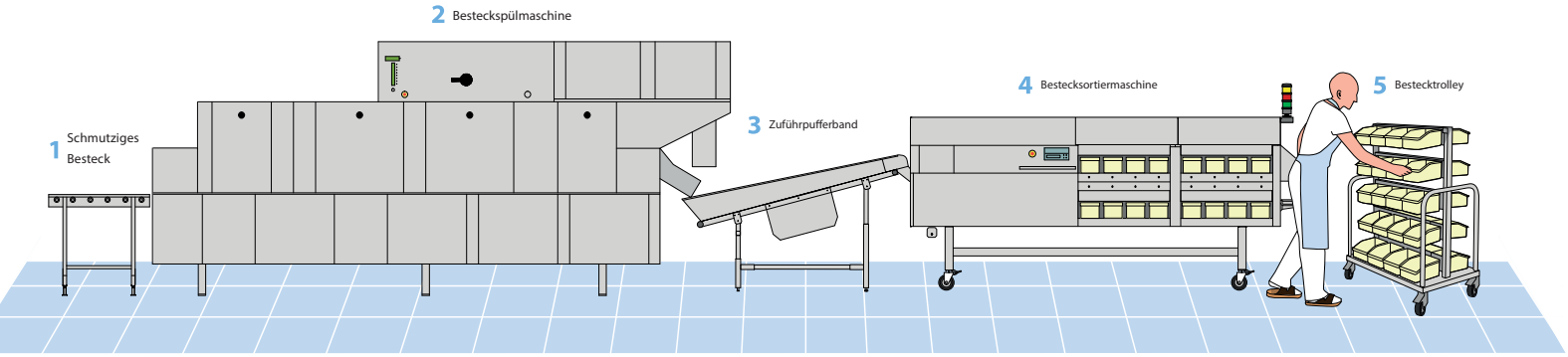

1. Zuführung des schmutzigen Bestecks

Schmutziges Besteck kann auf verschiedene Arten der Maschine zugeführt werden:

- Automatische Zuführung über z.B. Abhebemagnet
- Manuelle Eingabe

2. Bestecksspülmaschinen

Für einen vollautomatischen und effizienten Spülprozess können verschiedene Spülmaschinentypen mit einer Bestecksortiermaschine kombiniert werden, z. B.:

- RHIMA WD-ACS 47D – spezielle Bestecksspülmaschine
- RHIMA WD-66CT –kombinierte Tablett- und Bestecksspülmaschine
- RHIMA WD-BS 550-950 – Bandspülmaschine mit Besteckstrecke

3. Besteckzuführpufferband

Das Besteckpufferband hat zwei Funktionen:

- Transport von sauberem und trockenem Besteck von der Spül maschine zur Sortiermaschine
- Temporäre Lagerung von Besteck, um Produktionsspitzen abzufangen und die Arbeitsbelastung in der Spülküche gleichmäßiger zu verteilen

Wichtige Merkmale:

Die Pufferkapazität wird durch die Bandlänge bestimmt. Standardlängen: 1,5 bis 3,5 Meter. Maßanfertigung nach Kundenspezifikation möglich.

4. RHIMA WD-ACS Bestecksortiermaschine

Kapazität von 2.500–3.600 Stück pro Stunde (abhängig von Größe, Gewicht und Form des Bestecks)

- Standardmäßig Sortierung von 3–4 Besteckteilen (z. B. Löffel, Gabeln, Messer)
- Möglichkeit zur Sortierung von bis zu 8 verschiedenen Besteckteile
- Geeignet für nahezu alle Besteckarten mit einer maximalen Länge von 215 mm
- Frei programmierbar für Kundenspezifische Anforderungen

5. Bestecktrolley

Der Bestecktrolley wird zur Lagerung und zum Transport von saube-rem und sortiertem Besteck verwendet.

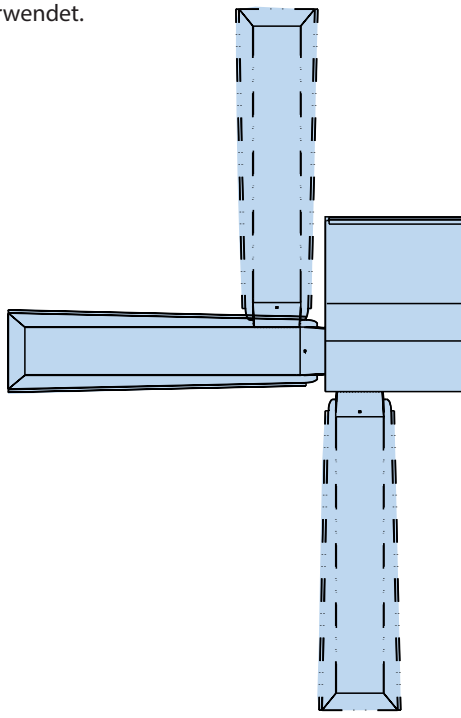

TECHNISCHE DATEN WD-ACS 800

Technische Daten	WD-ACS 800
Gewicht betriebsbereit (kg)	380
Schutzklasse (IP)	45
Kapazität und Betriebsdaten	
Max. Anzahl Besteckteile (Stück)**	8
Kapazität (Stück/Stunde)	2500 - 3600
Länge (mm)	100 - 215
Breite (mm)	5 - 46
Tiefe (mm)	1-30
Geräuschpegel, im Leerlauf (dBA)*	62 - 67
Geräuschpegel, im Betrieb (dBA)*	65 - 78
Stromanschluss	
Gesamtanschlusswert (kW)	0,3
Absicherung 230V/1N/50-60Hz * (A)	10
Abmessungen und Gewicht	
Maschine LxBxH (mm)***	3100 x 1000 x 1300
Pufferband BxHxL (mm)***	1200 x 600 x1500 – 3500 (Standardlängen)
Gewicht (kg)***	500
Gewicht Pufferband (kg)***	45 - 80

* Gemessen in 1 Meter Abstand zur Maschine

** Maximale Anzahl pro Programm

*** inklusive Verpackung

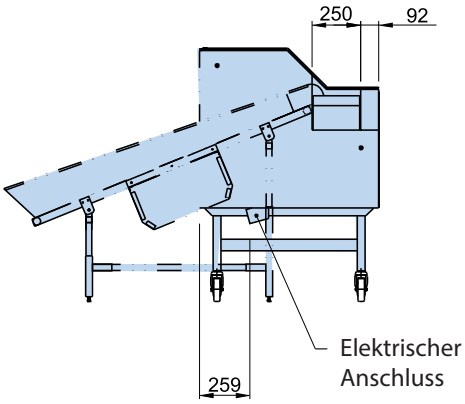

Pufferband Anschluss hinten

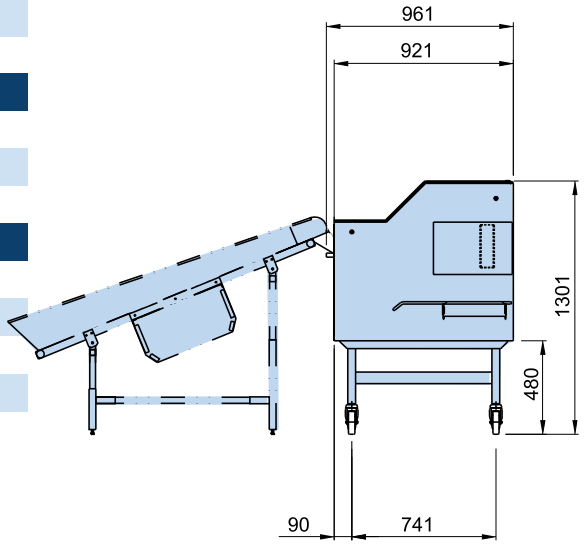

Pufferband Frontanschluss

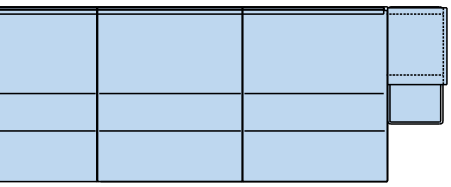

Draufsicht auf verschiedene Anschlussmöglichkeiten des Pufferbandes

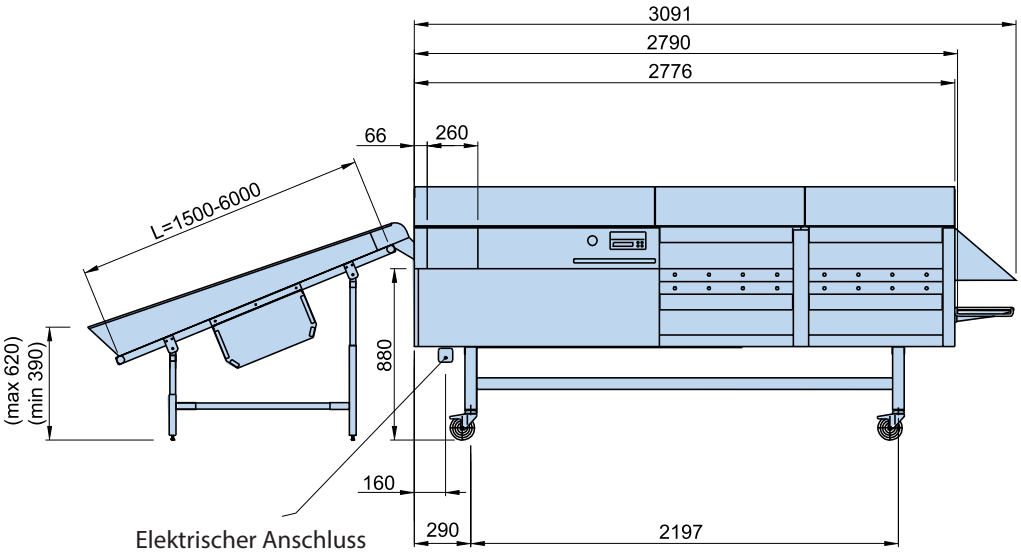

Pufferband seitlicher Anschluss



Geschirrspülmaschinen und Spülsysteme

RHIMA Deutschland GmbH • Siemensstraße 31, D-47533 KLEVE
T +49 (0)322 210 919 05 • **F** +49 (0)322 210 919 06 • **E** info@rhima.com • **www.rhima.de**

RHIMA Nederland BV • Energieweg 4-8, 3762 ET SOEST • Postbus 17, 3760 AA SOEST
T +31 (0)35 609 81 81 • **F** +31 (0)35 609 81 80 • **E** info@rhima.com • **www.rhima.com**

RHIMA België BVBA • Gontrode Heirweg 296 / 001, 9090 MERELBEKE – MELLE
T +32 (0)9 230 27 75 • **F** +32 (0)9 230 45 13 • **E** info@rhima.com • **www.rhima.com**

© RHIMA Deutschland GmbH | Änderungen vorbehalten.