

RHIMA QX
bandvaatwasmachines

rhima
Professionele afwasapparatuur

Meer dan een vaatwasmachine alleen

Het is ruim vijftig jaar geleden dat RHIMA haar eerste vaatwasmachine in Nederland verkocht. Inmiddels draaien er meer dan twintigduizend machines in Nederland. Daarnaast vind je onze machines in België, Duitsland, Australië, Nieuw-Zeeland en Singapore, variërend van stand-alone voorladers tot geavanceerde afwassystemen.

Voor elke locatie bieden wij de ideale oplossing en dat is meer dan het leveren van een uitstekende vaatwasmachine. Wij optimaliseren de kwaliteit van uw wasproces. Wij kijken naar uw vaat, de logistiek, opslag, transport; eigenlijk naar alles wat ook maar iets met de vaat te maken heeft. Vandaar dat wij niet alleen alle soorten vaatwasmachines leveren, maar ook alles wat uw afwasproces kan vergemakkelijken, zoals vaatwaskorven, trolley's, debrasseerstations, stapelaars, vaatwasmiddelen etc.



Besluit u een RHIMA vaatwasmachine aan te schaffen, dan kunt u rekenen op professionele begeleiding tijdens de lange levensduur: van installatie en inbedrijfstelling tot en met preventief en curatief onderhoud. Door geheel Nederland, België en Duitsland staat een goed opgeleid team van technische vakmensen klaar om er voor te zorgen dat uw machine in optimale conditie blijft en jaar in jaar uit probleemloos voor een fantastisch afwasresultaat zorgt. Alle onderdelen die voor service nodig zijn, hebben wij in onze serviceauto's en ons centrale magazijn in Soest op voorraad.

HOGE PRODUCTIVITEIT EN SPRANKELENDE RESULTATEN

De nieuwe RHIMA QX-lijn bandvaatwassers biedt de ideale oplossing voor organisaties die grote druk ervaren in de spoelkeuken, zoals ziekenhuizen, hotels, cruiseschepen, cateringdiensten en luchthavens. Onze nieuwe QX-lijn biedt met de QX Pro en de QX Optima zeer veel verschillende modellen die eenvoudig gecombineerd kunnen worden met onze dienbladenvaatwasmachines, korventransportmachines en verschillende accessoires. Zo is het mogelijk om een op maat gemaakte oplossing te ontwikkelen die voldoet aan uw wensen en waarmee u een sprankelend en bovenal hygiënisch wasresultaat behaalt.



Algemene technische gegevens **QX**

1 Dubbelwandig, geïsoleerd en deuren met contragewicht, voorzien van veiligheidspal.
2 Meervoudige naspoelzone.
3 Nieuw ontworpen ergonomische deurgrepen.
4 Lage warmteuitstraling door volledige isolatie.
5 Beladingsstrook.



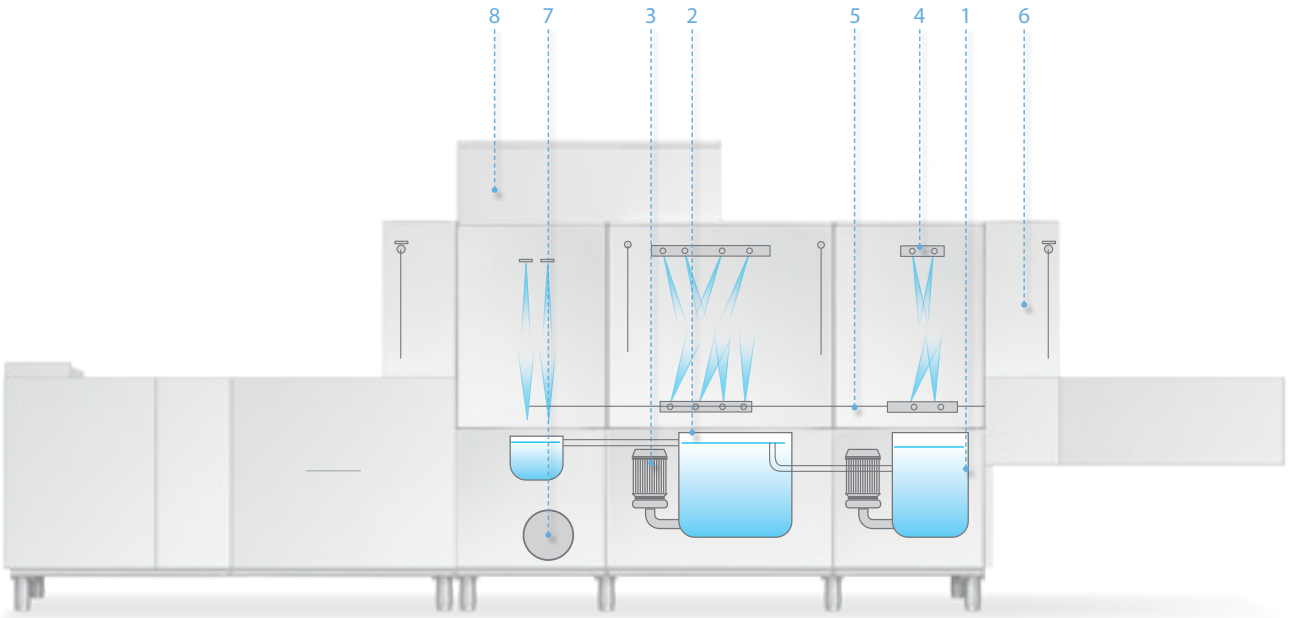

1 Zuurbestendige radiale wastanks uitgevoerd in AISI 316 roestvrijstaal.
2 Meervoudig filtersysteem CLEAN +.
3 Zelfreinigende verticaal geplaatste waspompen met beveiliging tegen elektrische overbelasting.
4 Instelbaar pompdruksysteem CPF.
5 Aandrijfsysteem met geïntegreerde overbelastingsbeveiliging.
6 Warmtewisselaar.
7 Dubbele naspoel waterboilers, zuurbestendig, AISI 316 RVS, volledig geïsoleerd tegen warmteverlies.
8 Autotimer, schakelt de motor van de transportband en alle elektrische opties uit bij inactiviteit.

1 - VOLLEDIG GEÏSOLEERD

De allernieuwste deuren bieden 3 belangrijke voordelen: volledige thermische isolatie van de wastank om een constante temperatuur te behouden, vermindering van het energieverbruik door de verwarmingselementen en reductie van warme dampen in de werkomgeving.





5 - ALL-IN-1

Een innovatief systeem ontwikkeld om onderhoud en dagelijkse schoonmaak te vergemakkelijken. Alle wasarmen zijn gegroepeerd op één punt, dit vergemakkelijkt het reinigen en ook het vervangen van de wasarmen.

2 - CONTROLLED PRESSURE FLOW (CPF)

Met dit systeem kan de waterdruk in de voorwas- en hoofdwaszone worden aangepast aan het type vaatwerk. Door een hendel over te halen, is het mogelijk om de druk van het water afkomstig uit de sproeiers van de bovenste en onderste wasarmen aan te passen.





6 - TRANSPORTBAND

De standaard transportband van zowel de QX Pro als de QX Optima is 710 mm breed. Met een doorvoerhoogte van 450 mm biedt deze machine een enorme ruimte, flexibiliteit en efficiëntie.

3 - ZUURBESTENDIG

De machines zijn maximaal beschermd tegen agressieve reinigingsproducten en water, dankzij de hoogwaardige samenstelling en de hoge kwaliteit van AISI 316 roestvrijstaal dat wordt toegepast in de componenten die in aanraking komen met water en/of reinigingsmiddelen.



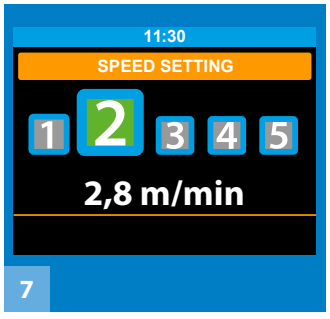

7 - SMART DRIVE

Om het wasproces volledig te kunnen afstemmen op de behoefte van de gebruiker is de machine uitgerust met een geavanceerde motor met frequentieregelaar.
Via het bedieningspaneel zijn 5 (Pro) of 10 (Optima) verschillende snelheden instelbaar.

4 - CLEAN+

Het meervoudige filtersysteem zorgt voor 3 fasen van bescherming: het verwijdert hardnekkig vuil, het voorkomt watervervuiling van de wastank en beschermt de componenten.





8 - EASY+ (OP DE OPTIONELE AS6 MODULE)

Een meervoudig filtratiesysteem om vervuiling buiten de machine te houden.
Grote oppervlaktefilters die uitgenomen kunnen worden zonder de deur te openen vangen al het grove vuil op.

Standaard & opties QX **Pro**



STANDAARD

- SMART DRIVE: 5 verschillende snelheden
- 710 mm brede transportband
- Transportband met opstaande vingers voor o.a. borden
- TFT 5.7" display met soft touch keyboard
- Sneltoetsen voor veelgebruikte functies
- Constante monitoring van belangrijke parameters
- IPX5 elektronisch controle paneel
- Uitgebreide rapportage met betrekking tot alarmmeldingen
- Autotimer
- Centrale 1-DRAIN en automatische AD waterafvoer
- Alles-in-1 wasarmen
- Warmtewisselaar
- RHIMA Detergent Saving System
- Zuurbestendige roestvrijstale boilers, AISI 316 RVS, volledig geïsoleerd tegen warmteverlies
- CLEAN+ filtersysteem
- Dubbelwandig, geïsoleerd en deuren met contragewicht, voorzien van een veiligheidspal
- THERMO BARRIER systeem voor gebruikerscomfort
- Voorbereid voor wasmiddeldoseerunit/ naspoelmiddeldoseerapparaat
- Verticale zelfreinigende pompen
- Meervoudige 2R+ naspoelsysteem, verbeterde efficiëntie met een lager verbruik.
- CPF Systeem: Controlled Pressure Flow
- Water-, energieverbruik- en werktijdcontrolesysteem

OPTIES

- 5 verschillende transportbanden verkrijgbaar inclusief bestekbaan (zie pagina 10)
- Dubbelwandige droogtunnel of droogzone
- Wasemcondensunit
- Drie modellen energieterugwinning
- AS6 module EASY + met filterlade
- RHIMA Triple Solid was- en spoelglansmiddel doseerapparatuur
- RHIMA HACCP supervisor
- Levering in 2 of meer delen om de installatie te vergemakkelijken
- Automatische zelfreiniging
- Warmte- en geluidsisolatie
- Tank isolatie
- Breaktank en drukverhogingspomp
- Onderstel met kast voor opslag van vaatwasmiddel
- RVS pompen
- Verzwaarde boiler
- Wasmiddeldoseerunit/naspoelmiddeldoseerapparaat



Standaard & opties QX **Optima**



STANDAARD

- SMART DRIVE: 5 verschillende snelheden
- 710 mm brede transportband
- Transportband met opstaande vingers voor o.a. borden
- TFT 5.7" display met soft touch keyboard
- Sneltoetsen voor veelgebruikte functies
- Constante monitoring van belangrijke parameters
- IPX5 elektronisch controle paneel
- Uitgebreide rapportage met betrekking tot alarmmeldingen
- Autotimer
- Breaktank en drukverhogingspomp
- Centrale 1-DRAIN en automatische AD waterafvoer
- Alles-in-1 wasarmen
- Warmtewisselaar
- RHIMA Detergent Saving System
- Zuurbestendige roestvrijstale boilers, AISI 316 RVS, volledig geïsoleerd tegen warmteverlies
- CLEAN+ filtersysteem
- Dubbelwandig, geïsoleerd en deuren met contragewicht, voorzien van een veiligheidspal
- Warmte- en geluidsisolatie van machine en tanks
- THERMO BARRIER systeem voor gebruikerscomfort
- Voorbereid voor wasmiddeldoseerunit/ naspoelmiddeldoseerapparaat
- Verticale zelfreinigende pompen
- Verzwaarde boiler
- Meervoudige 3R+ naspoelsysteem, verbeterde efficiëntie met een lager verbruik (omgekeerde osmose op aanvraag)
- CPF Systeem: Controlled Pressure Flow
- Water-, energieverbruik- en werktijdcontrolesysteem

OPTIES

- 5 verschillende transportbanden verkrijgbaar inclusief bestekbaan (zie pagina 10)
- Dubbelwandige droogtunnel of droogzone
- Twee modellen wasemcondensunit
- Drie modellen energieterugwinning
- AS6 module EASY + met filterlade
- RHIMA Triple Solid was- en spoelglansmiddel doseerapparatuur
- RHIMA HACCP supervisor
- Levering in 2 of meer delen om de installatie te vergemakkelijken
- Automatische zelfreiniging
- Warmte- en geluidsisolatie
- Tank isolatie
- Onderstel met kast voor opslag van vaatwasmiddel
- RVS pompen
- Wasmiddeldoseerunit/naspoelmiddeldoseerapparaat

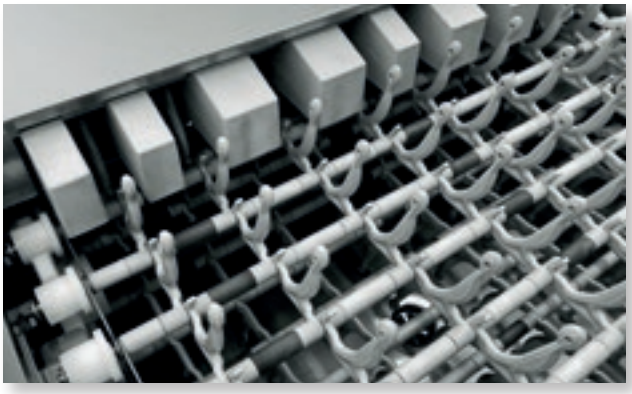

Warmteterugwinning en droogtunnels QX **Pro**

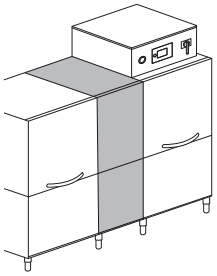

NZ3 + 300 mm
Neutrale zone

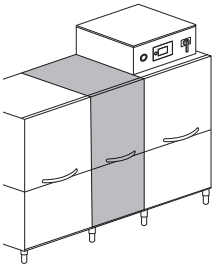

NZ6 + 600 mm
Neutrale zone
met deur

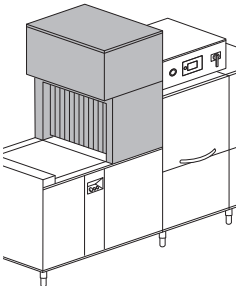

DRF69 9 kW
Opzet droogtunnel

DRF6V
Op stoom verwarmde
opzet droogtunnel

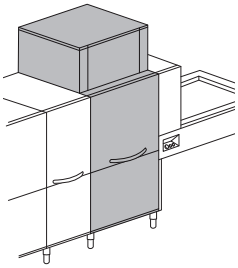

DRF99M + 900 mm 9 kW
Droogmodule

DRF9VM + 900 mm
Op stoom verwarmde
droogmodel

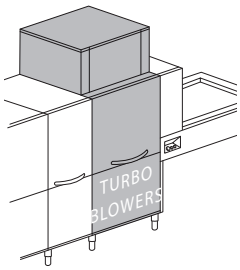

DRF99MB + 900 mm 9 kW
Verzwaarde droogmodule

DRF9VMB + 900 mm
Op stoom verwarmde
verzwaarde droogmodule

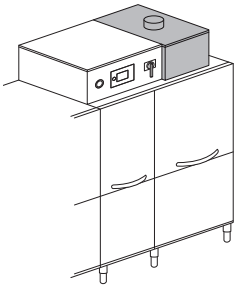

HRF10
Compacte warmteterugwinning

SCF10
Wasemcondensunit

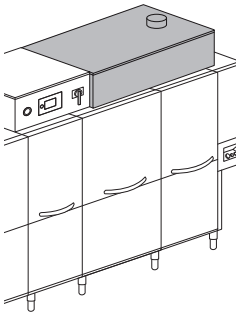

HRF20
Standaard warmteterugwinning

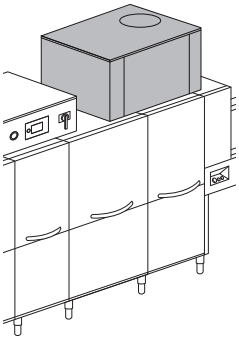

HRPF30
Warmteterugwinning
in combinatie met
warmtepomp

Warmteterugwinning en droogtunnels QX **Optima**

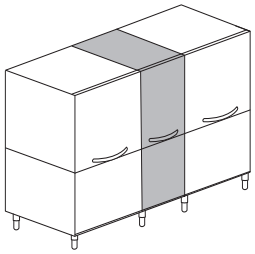

NZ3 + 300 mm
Neutrale zone

NZ6 + 600 mm
Neutrale zone
met deur

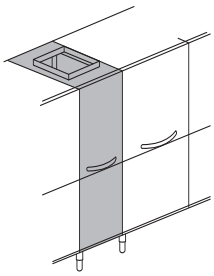

NZH6 + 600 mm
Neutrale zone
met deur voor
droogtunnels

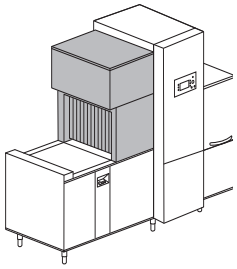

DRF69 9 kW
Opzet droogtunnel

DRF6V
Op stoom verwarmde
opzet droogtunnel

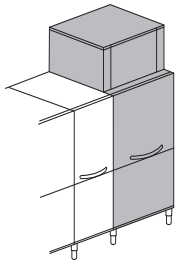

DRF99M + 900 mm 9 kW
Droogmodule

DRF9VM + 900 mm
Op stoom verwarmde
droogmodel

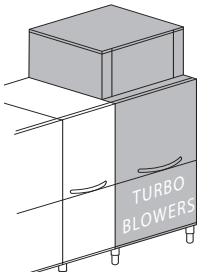

DRF99MB + 900 mm 15 kW
Verzwaarde droogmodule

DRF9VMB + 900 mm
Op stoom verwarmde
verzwaarde droogmodule

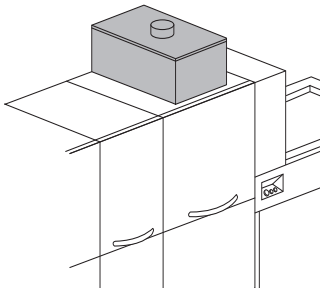

SCF10
Wasemcondensunit

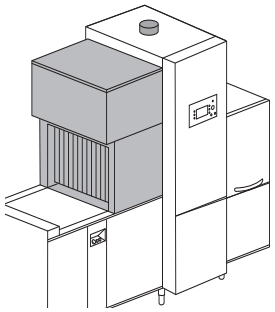

HRF15
Versterkte compacte warmteterugwinning

SCF15
Versterkte wasemcondensunit

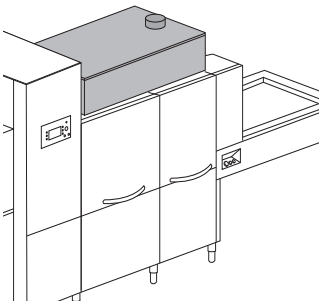

HRF20
Standaard warmteterugwinning

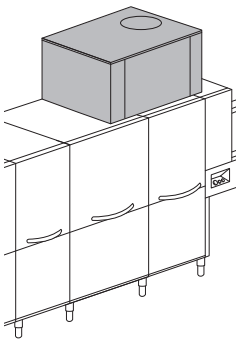

HRPF23 (L 700 mm)
HRPF30 (L 1000 mm)
Warmteterugwinning
in combinatie met
warmtepomp

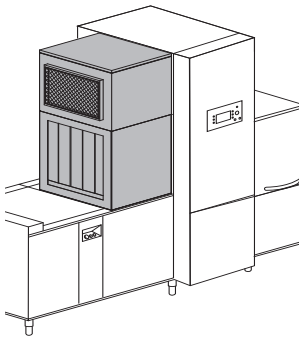

HDRF 9 kW
Elektrische droger + warmteterugwinning

HDRFV
Op stoom verwarmde droger
+ warmteterugwinning

Transportbanden **QX**

Standaard band
met borden en een
optionele bestekbaan

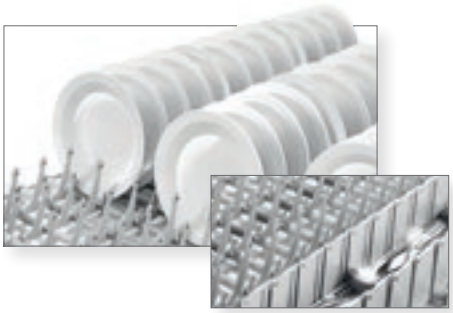

Standaard band
met glazenkorf



Standaard
band met
dienbladen en
keukenmaterialen



Speciale band
voor ziekenhuizen



Speciale band voor
thermische dienbladen



Speciale band
voor catering







AS6 optie **QX**

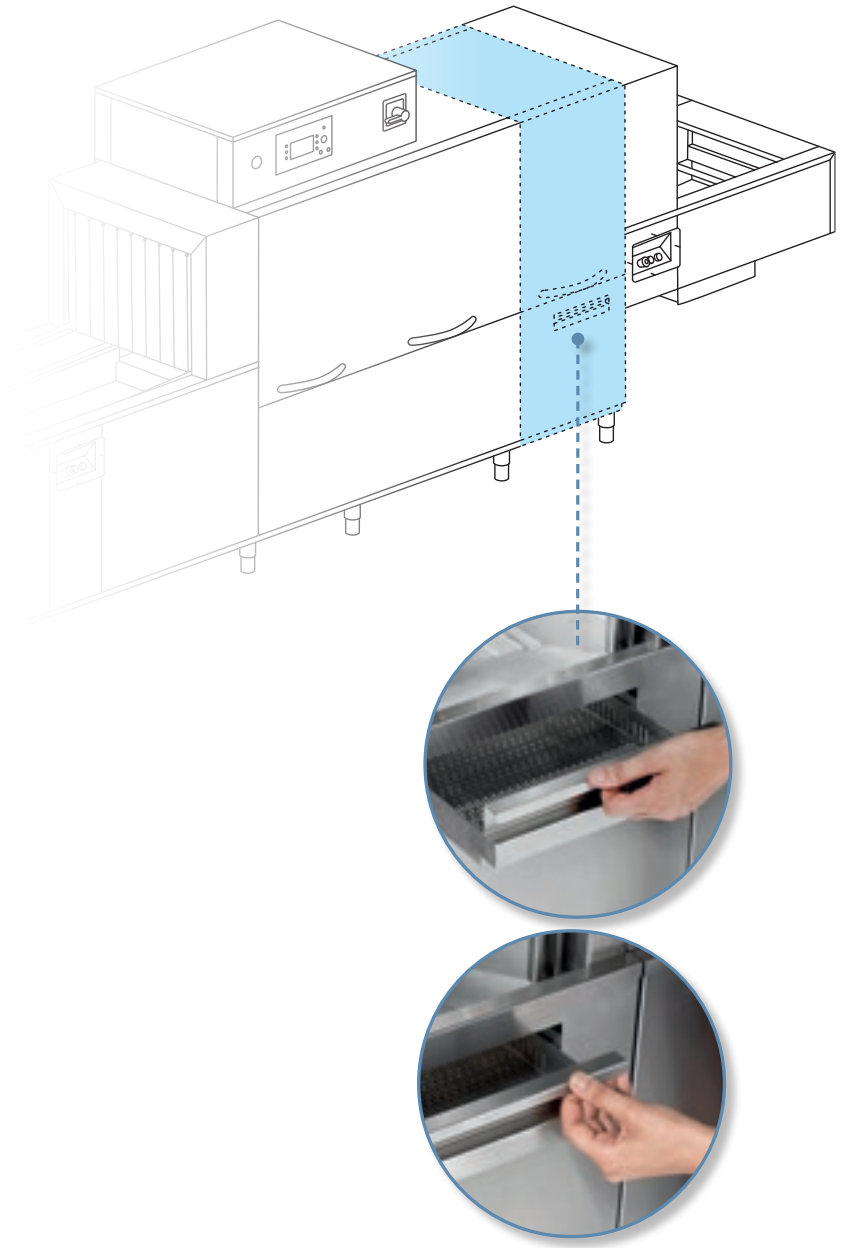

AS6 OPTIE met EASY+

Met de AS6 module en EASY+ functie kan nog meer tijd en energie worden bespaard. Deze optie is een combinatie van lichte voorwas met een speciaal filtersysteem. De vaat hoeft slechts oppervlakkig van etensresten worden ontdaan. De voorwas en het filter zorgen voor een groot reinigingseffect.

Door deze voorziening wordt tijdwinst behaald, omdat de vaat nauwelijks nog met de hand hoeft te worden voorgewassen. Daarnaast wordt er drastisch op water en energie bespaard door verminderd gebruik van de voorspoeldouche. In vele gevallen volstaat het afschrapen van de vaat vóór plaatsing in een korf. Grote, eenvoudig uitneembare, oppervlaktefilters zorgen ervoor dat veel minder vuil in de wasstraat komt.

Onze QX **Pro** modellen

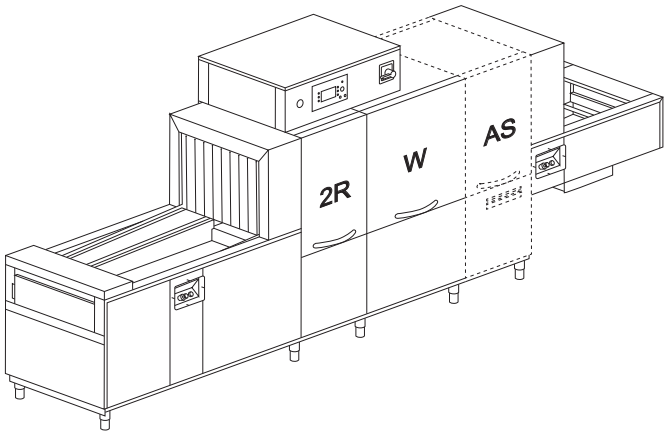

QX 246

2400 - 3690 borden/u
Elektrisch 27 kW
Stoom 2,5 kW - 17 kg/u

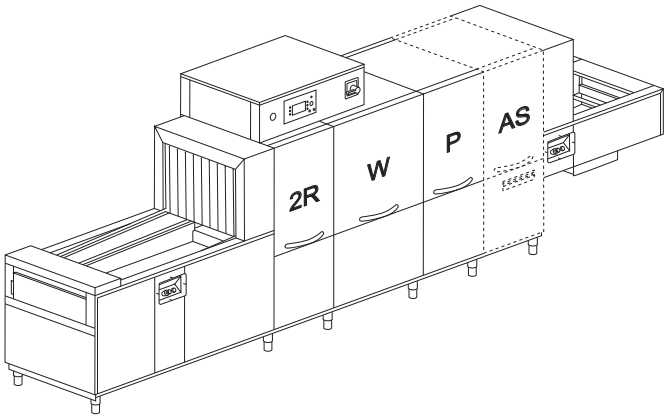

QX 376

3300 - 4080 borden/u
Elektrisch 29,45 kW
Stoom 3,45 kW - 20 kg/u

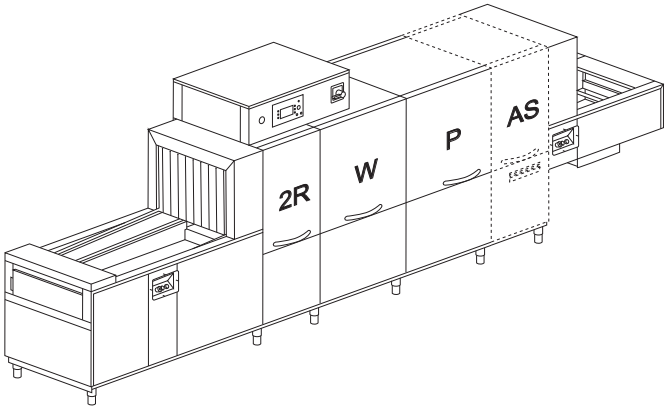

QX 416

3750 - 4800 borden/u
Elektrisch 33,5 kW
Stoom 4,5 kW - 25 kg/u

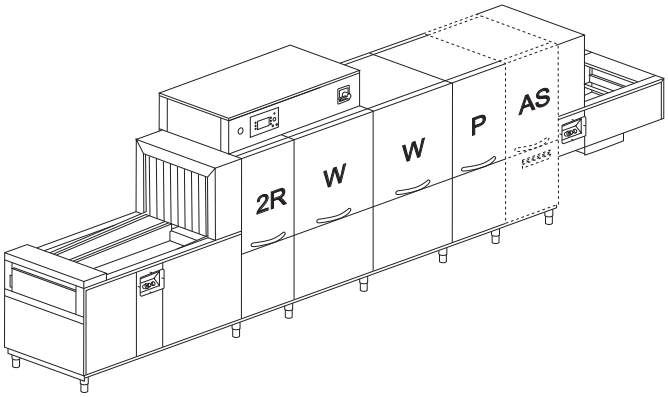

QX 536

4650 - 6450 borden/u
Elektrisch 49,45 kW
Stoom 5,45 kW - 29 kg/u

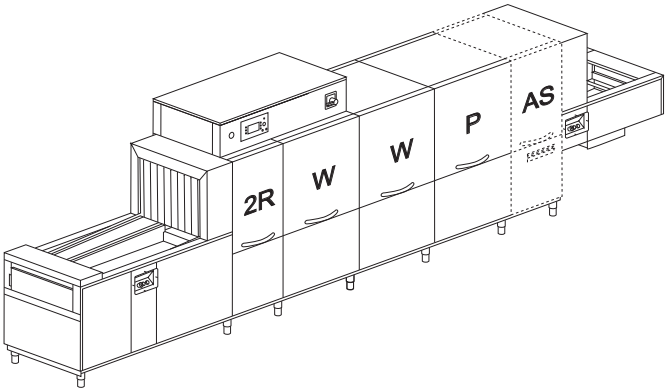

QX 596

5100 - 6750 borden/u
Elektrisch 53,5 kW
Stoom 6,5 kW - 34 kg/u

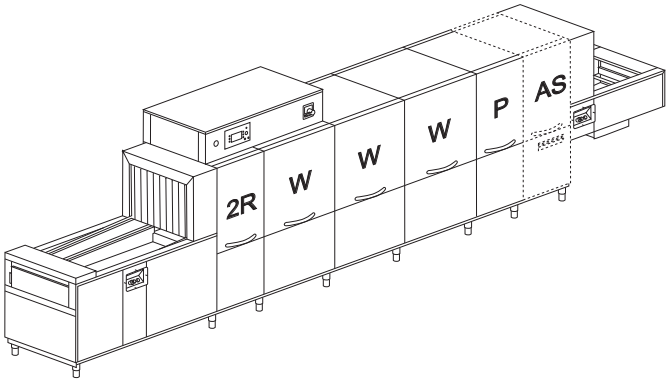

QX 676

6000 - 8100 borden/u
Elektrisch 69,45 kW
Stoom 7,45 kW - 39 kg/u

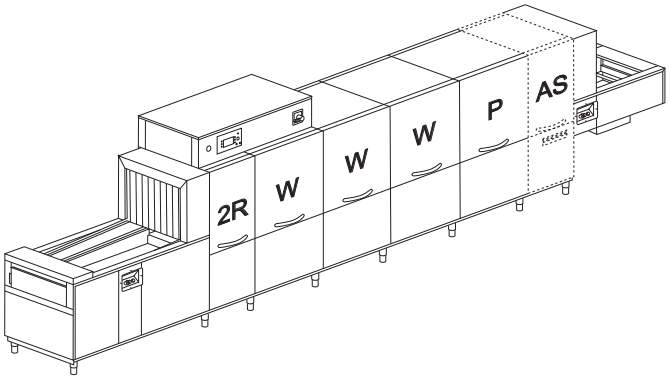

QX 776

6450 - 9000 borden/u
Elektrisch 72,5 kW
Stoom 8,5 kW - 43 kg/u

2R Naspoeling

W Hoofdwas

P Voorwas

AS Automatische voorspoeling inclusief filterlade (optioneel)

Onze QX **Optima** modellen

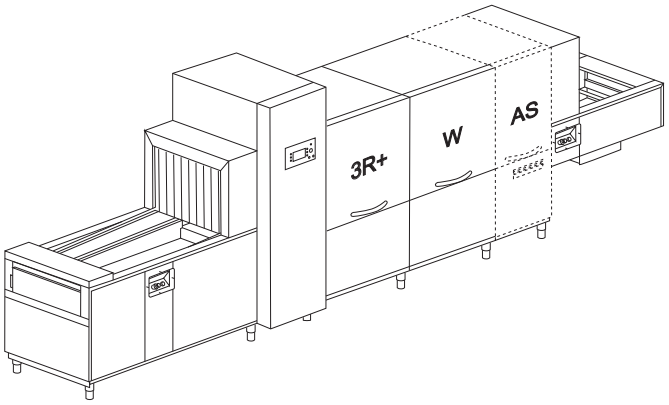

QX 250

2850 - 3690 borden/u
Elektrisch 27,75 kW
Stoom 3,25 kW - 17 kg/u

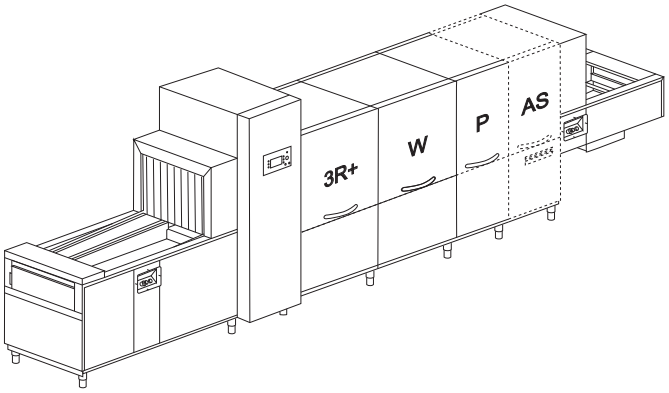

QX 380

3660 - 4050 borden/u
Elektrisch 30,2 kW
Stoom 4,2 kW - 20 kg/u

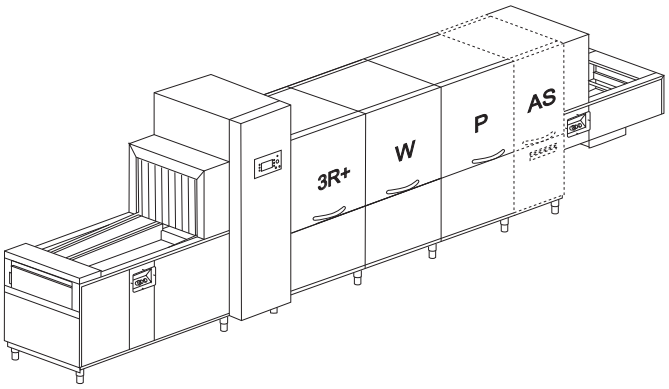

QX 420

4200 - 4800 borden/u
Elektrisch 34,25 kW
Stoom 5,25 kW - 25 kg/u

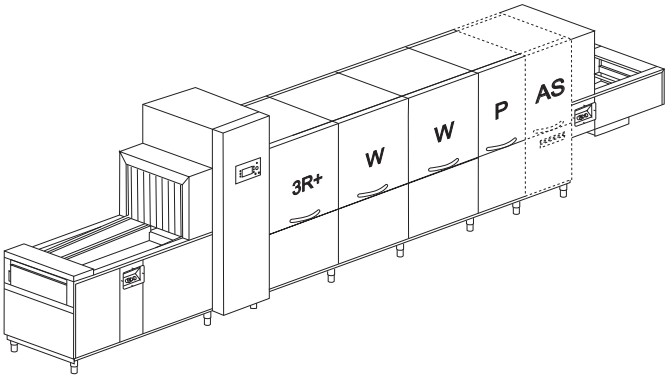

QX 540

5100 - 6450 borden/u
Elektrisch 50,2 kW
Stoom 6,2 kW - 29 kg/u

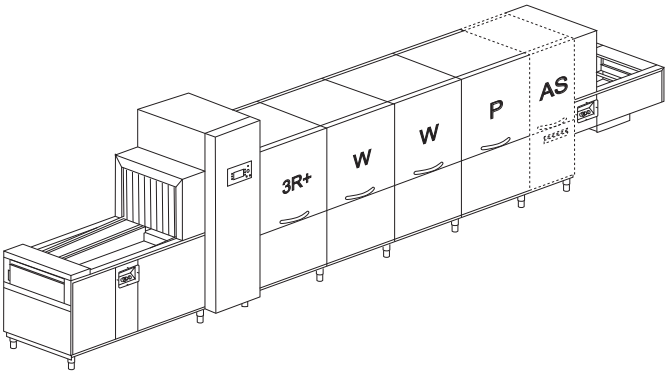

QX 600

5550 - 6750 borden/u
Elektrisch 51,25 kW
Stoom 7,25 kW - 29 kg/u

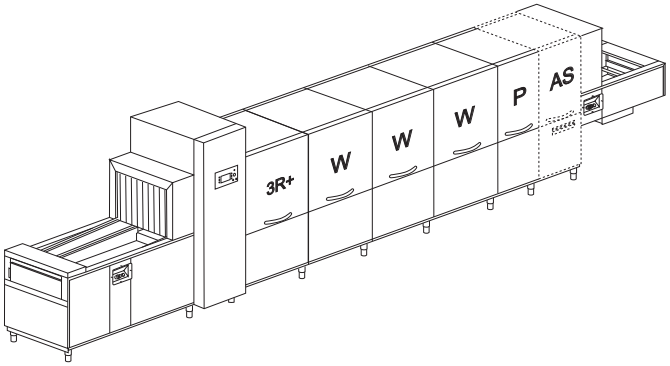

QX 680

6450 - 8100 borden/u
Elektrisch 70,2 kW
Stoom 8,2 kW - 39 kg/u

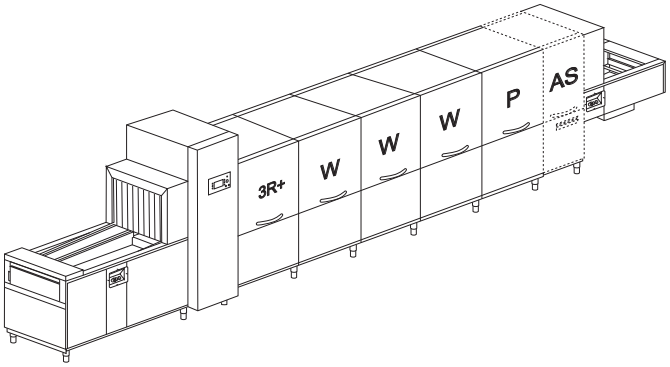

QX 780

6900 - 9000 borden/u
Elektrisch 74,25 kW
Stoom 9,25 kW - 44 kg/u

3R Naspoeling

W Hoofdwas

P Voorwas

AS Automatische voorspoeling inclusief filterlade (optioneel)

Technische gegevens QX **Pro** modellen

Aantal borden/u bij max. snelheid (borden Ø 230 mm)	
Aantal borden/u bij DIN snelheid (borden Ø 230 mm)	
Waterverbruik	l / uur
Vrije doorvoer	mm
Invoersnelheid bij max. snelheid	m / min
Invoersnelheid bij DIN snelheid	m / min
VOORWAS	
Pompvermogen	kW
Pompcapaciteit	l / min
Tankinhoud	
Temperatuur	°C
3DE WAS	
Pompvermogen	kW
Pompcapaciteit	l / min
Tankinhoud	L
Verwarmingselement	kW-kgv/h
Temperatuur	°C
2DE WAS	
Pompvermogen	kW
Pompcapaciteit	l / min
Tankinhoud	l
Verwarmingselement	kW-kgv/h
Temperatuur	°C
1STE HOOFDWAS	
Pompvermogen	kW
Pompcapaciteit	l / min
Tankinhoud	l
Verwarmingselement	kW-kgv/h
Temperatuur	°C
DUBBELE GEPOMPTE NASPOELING (2R+)	
Pompvermogen	kW
Tankinhoud	l
Temperatuur	°C
TOTALE AANSLUITVERMOGEN	
bij warmwateraansluiting (55° C)	kW
bij koudwateraansluiting (10° C)	kW
i.c.m. HRF10	kW
i.c.m. HRF20	kW
i.c.m. HRF30	kW
AFMETINGEN EN GEWICHT	
Standaard	mm
Gewicht	kg
AS6	mm

QX 246 QX 246 V	QX 376 QX 376 V	QX 416 QX 416 V	QX 536 QX 536 V	QX 596 QX 596 V	QX 676 QX 676 V	QX 776 QX 776 V
3690	4050	4800	6450	6750	8100	9000
2400	3300	3750	4650	5100	6000	6450
190	230	309	386	468	504	552
710 x 450	710 x 450	710 x 450	710 x 450	710 x 450	710 x 450	710 x 450
1,23	1,35	1,6	2,15	2,25	2,7	3
0,65	0,80	1	1,4	1,45	1,75	1,95
-	0,95	2	0,95	2	0,95	2
-	780	980	780	980	780	980
-	60	100	60	100	60	100
-	45	45	45	45	45	45
-	-	-	-	-	2	2
-	-	-	-	-	980	980
-	-	-	-	-	100	100
-	-	-	-	-	12	12
-	-	-	-	-	55	55
-	-	-	2	2	2	2
-	-	-	980	980	980	980
-	-	-	100	100	100	100
-	-	-	12	12	12	12
-	-	-	55	55	60	60
2	2	2	2	2	2	2
980	980	980	980	980	980	980
100	100	100	100	100	100	100
14	14	14	14	14	14	14
55	55	55	60	60	65	65
0,2	0,2	0,2	0,2	0,2	0,2	0,2
18	18	18	18	18	14	18
85	85	85	85	85	85	85
27 / 2,50 (V)	29, 45 / 3,45 (V)	33,5 / 4,5 (V)	49,45 / 5,45 (V)	53,5 / 6,5 (V)	69,45 / 7,45 (V)	72,5 / 8,5 (V)
37,5 / 2,50 (V)	41,45 / 3,45 (V)	48,5 / 4,5 (V)	67,45 / 5,45 (V)	80,5 / 6,5 (V)	95,45 / 7,45 (V)	100,55 / 8,5 (V)
31,68 / 2,68 (V)	35,63 / 3,5 (V)	42,55 / 4,55 (V)	61,5 / 5,45 (V)	68,55 / 6,55 (V)	83,5 / 7,5 (V)	88,55 / 8,5 (V)
30,05 / 2,55 (V)	32,5 / 3,5 (V)	39,55 / 4,55 (V)	61,5 / 5,45 (V)	68,55 / 6,55 (V)	83,5 / 7,5 (V)	88,55 / 8,5 (V)
31,16 / 6,74 (V)	33,69 / 7,69 (V)	40,74 / 8,74 (V)	59,69 / 9,69 (V)	66,74 / 10,74 (V)	82,69 / 11,69 (V)	88,74 / 8,5 (V)
4500 x 985 x 1860/2200h	5100 x 985 x 1860/2200h	5400 x 985 x 1860/2200h	6000 x 985 x 1860/2200h	6300 x 985 x 1860/2200h	7300 x 985 x 1860/2200h	7600 x 985 x 1860/2200h
595	730	745	880	895	1030	1045
L + 600	L + 600	L + 600	L + 600	L + 600	L + 600	L + 600

Technische gegevens QX **Optima** modellen

Aantal borden/u bij max. snelheid (borden Ø 230 mm)	
Aantal borden/u bij DIN snelheid (borden Ø 230 mm)	
Waterverbruik	l / uur
Vrije doorvoer	mm
Invoersnelheid bij max. snelheid	m / min
Invoersnelheid bij DIN snelheid	m / min
VOORWAS	
Pompvermogen	kW
Pompcapaciteit	l / min
Tankinhoud	
Operationele temperatuur	°C
3DE WAS	
Pompvermogen	kW
Pompcapaciteit	l / min
Tankinhoud	L
Verwarmingselement	kW-kg v/h
Operationele temperatuur	°C
2DE WAS	
Pompvermogen	kW
Pompcapaciteit	l / min
Tankinhoud	l
Verwarmingselement	kW-kg v/h
Temperatuur	°C
1STE HOOFDWAS	
Pompvermogen	kW
Pompcapaciteit	l / min
Tankinhoud	l
Verwarmingselement	kW-kg v/h
Temperatuur	°C
DRIEDUBBELE GEPOMPTE NASPOELING (3R+)	
Pompvermogen	kW
Tankinhoud	l
Temperatuur	°C
TOTALE AANSLUITVERMOGEN	
bij warmwateraansluiting (55° C)	kW
bij koudwateraansluiting (10° C)	kW
i.c.m. HRF15	kW
i.c.m. HRF20	kW
i.c.m. HPRF23	kW
i.c.m. HPRF30	kW
AFMETINGEN EN GEWICHT	
Standaard	mm
Gewicht	kg
AS6	mm

QX 250 QX 250 V	QX 380 QX 380V	QX 420 QX 420 V	QX 540 QX 540 V	QX 600 QX 600 V	QX 680 QX 680 V	QX 780 QX 780 V
3690	4050	4800	6450	6750	8100	9000
285000	3660	4200	5100	5550	6450	6900
150 - 170	190 - 210	230 - 250	300 - 320	320 - 340	420 - 460	460 - 500
710 x 450	710 x 450	710 x 450	710 x 450	710 x 450	710 x 450	710 x 450
1,23	1,35	1,6	2,15	2,25	2,7	3
0,65	0,80	1	1,4	1,45	1,75	1,95
-	0,95	2	0,95	2	0,95	2
-	780	980	780	980	780	980
-	60	100	60	100	60	100
-	45	45	45	45	45	45
-	-	-	-	-	2	2
-	-	-	-	-	980	980
-	-	-	-	-	100	100
-	-	-	-	-	12	12
-	-	-	-	-	55	55
-	-	-	2	2	2	2
-	-	-	980	980	980	980
-	-	-	100	100	100	100
-	-	-	12 kW / 20 kg v/h	12 kW / 20 kg v/h	12 kW / 20 kg v/h	112 kW / 20 kg v/h
-	-	-	55	55	60	60
2	2	2	2	2	2	2
980	980	980	980	980	980	980
100	100	100	100	100	100	100
14 kW / 23 kg v/h	14 kW / 23 kg v/h	14 kW / 23 kg v/h	14 kW / 23 kg v/h	14 kW / 23 kg v/h	14 kW / 23 kg v/h	14 kW / 23 kg v/h
55	55	55	60	60	65	65
0,2	0,2	0,2	0,2	0,2	0,2	0,2
18	18	18	18	18	14	18
85	85	85	85	85	85	85
27 / 2,50 (V)	29,45 / 3,45 (V)	33,5 / 4,5 (V)	49,45 / 5,45 (V)	50,5 / 6,5 (V)	69,45 / 7,45 (V)	73,5 / 8,5 (V)
34,5 / 2,50 (V)	38,45 / 3,45 (V)	45,5 /4,5 (V)	64,45 / 5,45 (V)	67,5 / 6,5 (V)	90,45 / 7,45 (V)	95,5 / 8,5 (V)
31,55 / 2,55 (V)	35,5 / 3,5 (V)	39,55 / 4,55 (V)	58,5 / 5,5 (V)	59,55 / 6,55 (V)	81,5 / 7,5 (V)	85,55 / 8,55 (V)
28,55 / 2,55 (V)	32,5 / 3,5 (V)	36,55 / 4,55 (V)	58,5 / 5,4 (V)	56,55 / 6,55 (V)	78,5 / 7,5 (V)	82,55 / 8,55 (V)
31,16 / 6,74 (V)	33,69 / 7,69 (V)	40,74 / 8,74 (V)	59,69 / 9,69 (V)	66,74 / 10,74 (V)	82,69 / 11,69 (V)	88,74 / 8,5 (V)
28,6 / 4,1 (V)	33,69 / 7,69 (V)	37,74 / 8,74 (V)	53,69 / 9,69 (V)	66,74 / 10,74 (V)	85,69 / 11,69 (V)	89,74 / 12,74 (V)
5500 x 1100 x 2070/2200h	6100 x 1100 x 2070/2200h	6400 x 1100 x 2070/2200h	7000 x 1100 x 2070/2200h	7300 x 1100 x 2070/2200h	8300 x 1100 x 2070/2200h	8600 x 1100 x 2070/2200h
715	850	865	1000	1015	1150	1165
L + 600	L + 600	L + 600	L + 600	L + 600	L + 600	L + 600



Professionele afwasapparatuur

RHIMA Nederland BV • Energieweg 4-8, 3762 ET SOEST • Postbus 17, 3760 AA SOEST
T +31 (0)35 609 81 81 • **F** +31 (0)35 609 81 80 • **E** info@rhima.com • **www.rhima.com**

RHIMA België BVBA • Gontrode Heirweg 134 bus 001, 9090 MELLE
T +32 (0)9 230 27 75 • **F** +32 (0)9 230 45 13 • **E** info@rhima.com • **www.rhima.com**