

RHIMA DR 59 und DR 60T PLUS
Durchschubspülmaschinen

rhima

Geschirrspülmaschinen und Spülsysteme

RHIMA DR Durchschubspülmaschinen: Die ergonomische Alternative zum Frontlader





MEHR ALS NUR EINE SPÜLMASCHINE

Vor mehr als fünfzig Jahren verkaufte RHIMA seine erste Spülmaschine in den Niederlanden. In den Niederlanden, Belgien, Deutschland und sogar Australien, Neuseeland und Singapur sind tausende von Maschinen im Einsatz, davon mehr als 20.000 in den Niederlanden. Vom Frontlader bis zur Durchschubspülmaschine, von der Band-/Korbtransport Spülmaschine bis hin zu komplexen Spülanlagen mit Transportlogistik, Nassmüllentsorgung, uvm. RHIMA hat alles!

Wir haben für jeden Bedarf und Standort die am besten geeignete Lösung und das ist definitiv mehr als nur eine zuverlässige Maschine. Wir optimieren die Qualität Ihres Geschirrspül Prozesses, indem wir Ihr Geschirr, die Logistik, die Ergonomie, die Lagerung und den Transport betrachten. Wir liefern daher nicht nur Geschirrspüler, sondern auch alles, was Ihren Spülprozess erleichtern oder verbessern kann. Dazu gehören neben Wasserenthärtern, Umkehrosmoseanlagen, Trolleys, auch Korbstapler und passende Spülkörbe.

RHIMA steht für hochwertige, nachhaltige Geschirrspülmaschinen und zuverlässigen Service. Unsere geschulten Servicetechniker stehen ihnen im Störungsfall oder bei Wartungsarbeiten jederzeit zur Verfügung.

NACHHALTIGKEIT FÜR UNSERE KUNDEN UND UMWELT

Unsere DR Durchschubspülmaschinen haben sich durch unsere Erfahrungen und den Wünschen unserer Kunden in den letzten Jahren zu innovativen, zuverlässigen und vielseitigen Geschirrspülmaschinen entwickelt. Das Thema Nachhaltigkeit haben wir bei der Entwicklung unserer Maschinen stets im Auge. Unser Ziel ist es, neue Modelle so zu entwickeln, dass sie weniger Energie, Wasser und Chemie verbrauchen. RHIMA Spülmaschinen enthalten so wenig Kunststoffteile wie möglich (auch im unsichtbaren Inneren der Maschinen) und sind so weit wie möglich aus hochwertigem, langlebigem Edelstahl gefertigt. All dies führt zu Einsparungen für Sie als Endverbraucher, entlastet aber auch den Bedarf an natürlichen Ressourcen.

LEGENDE

Glaswaren	Normales Geschirr	Pfannen/ Töpfe	Durchschubhöhe (mm)	Anzahl der Spülprogramme

RHIMA DR 59 und DR 60T PLUS DURCHSCHUBSPÜLMASCHINE: GÜNSTIG MIT GUTER AUSSTATTUNG

Mit den profesionellen Durchschubspülmaschinen RHIMA DR 59 und DR 60T PLUS, bieten wir zwei preiswerte und dennoch vollwertige Geschirrspülmaschinen an, welche ein fantastisches Spülergebnis liefern. Beide Maschinen sind mit innovativen Features und aus langlebigen Materialien hergestellt.

Das Material

Sowohl die DR 59 als auch der DR 60T PLUS sind aus hochwertigem AISI 304-18/10 Edelstahl gefertigt und dadurch sehr robust und langlebig. Die DR 60T PLUS ist darüber hinaus auch vollständig doppelwandig isoliert (einschließlich der Haube). Die beiden Spülsysteme sind aus Edelstahl gefertigt. Die leicht zu entnehmenden, großflächigen Abdecksiebe an beiden Maschinen sorgen dafür, dass Speisereste nicht ins Spülwasser gelangen. So bleibt das Spülwasser länger sauber, was Zeit und Kosten spart. Der tiefgezogene Spülwassertank aus Edelstahl, hat abgerundete Ecken was eine einfache Reinigung am Ende des Arbetistages gewährleistet.



Die Korbführung der DR 59 und DR 60T PLUS (oben) lässt sich leicht anheben. Kippen Sie so, dass die Wascharme, Filter und der Waschtank leicht zugänglich sind.





HACCP

Jeder Spülgang erfüllt die HACCP-Anforderungen, da die Maschinen mit einer thermochronen Steuerung ausgestattet sind: Dies garantiert, dass die Temperatur des Nachspülwassers mindestens 85 °C beträgt. So ist bei jedem Spülgang ein hygienisches Endergebnis garantiert.

PLUS Ausführung

Die DR 60T PLUS ist serienmäßig mit einem Breaktank und einer Drucksteigerungsungspumpe (PLUS-Version) ausgestattet. Dies garantiert einen unabhängigen und konstanten Wasserdruck, während dem gesamten Spülvorgang.

Einfache Bedienung

Die Bedienung beider Maschinen, DR 59 und DR 60T PLUS, ist denkbar einfach. Die DR 59 ist mit großen Bedienknöpfen ausgestattet, welche intuitiv zu bedienen sind. Das Bedienpanel mit Digitalanzeige der DR 60T PLUS zeigt klar und einfach verständlich alle relevanten Informationen an. Dieses Display bietet unter anderem Informationen über das gewählte Spülprogramm (inkl. Fortschrittsanzeige), Temperaturen und Fehlermeldungen.

24 Monate Garantie

Weil wir großes Vertrauen in die hohe Qualität unserer Produkte haben, gewähren wir 24 Monate Garantie!



Bedienfeld RHIMA DR 60T PLUS



Bedienfeld RHIMA DR 59

RHIMA DR 59

Die Durchschubspülmaschine RHIMA DR 59 ist eine hervorragende ergonomische Alternative zu Spülküchen mit Frontlader-Geschirrspüler, in denen gelegentlich leicht verschmutztes Geschirr gereinigt werden muss. Denken Sie zum Beispiel an Sportvereine, Kantinen, Betriebskantinen, Kirchen und Schulen. Der große Vorteil dieser Maschine gegenüber einem Frontlader ist, dass das Geschirr auf einer Ebene bewegt wird. Auf der Ein- und Auslaufseite der Maschine können Arbeitstische platziert werden. Das macht den Spülvorgang für den Spülmitarbeiter angenehmer. Die RHIMA DR 59 kann sowohl in Gerader- als auch in Eck-Aufstellung platziert werden.

Die RHIMA DR 59 verfügt über zwei Spülprogramme (50 bzw. 180 Sekunden) und startet automatisch, wenn die Haube geschlossen wird. Das innovative Spülsystem mit kombinierten Spül- und Nachspülarmen, , ist aus glasfaserverstärktem Polypropylen hergestellt. Das Design der kombinierten Spül- und Nachspülarme verhindert das Abtropfen von Spüllauge, auf das Geschirr, während dem Nachspülvorgang. Die Abmessungen des Modells DR 59 eignen sich hervorragend zum Spülen von Geschirr, z. B. GN-Behältern.

Wichtigste Eigenschften:

- Ergonomisch, zuverlässig, langlebig und hygienisch
- Korbgröße 500 x 500 mm
- Einfach zu bedienen
- Spülsystem und Oberflächenfilter aus Polypropylen
- Tiefgezogener Waschtank mit abgerundeten Ecken
- Die Abmessungen eignen sich hervorragend zum Spülen von Geschirr und von z. B. GN-Behältern, Tabletts.
- Inkl. eingebautem Klarspüldosiergerät
- Optional, eingebaute Ablaufpumpe
- Optional, externes Reiniger Dosiergerät

Spülkorb Set inklusive:

- 1 Kunststoff-Tellerkorb, 500 x 500 mm
- 1 Kunststoff-Tellerkorb, 500 x 500 mm
- 1 Besteckbecher aus Kunststoff

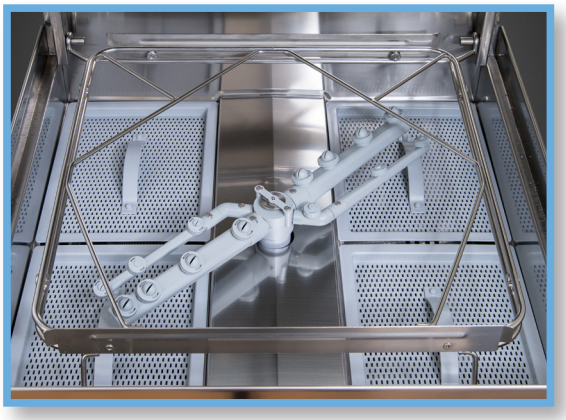

Das Innere der RHIMA DR 59 mit großflächigen Filtern und gekoppelten Spül- und Nachspülarmen.



	410	2 (50 und 180 Sekunden)

RHIMA DR 60T PLUS

Die Durchschubspülmaschine RHIMA DR 60T PLUS eignet sich für mittelgroße Spülküchen an Orten, an denen Geschirr für ca. bis 100 Mahlzeiten pro Tag gereinigt werden muss. Diese Profi-Geschirrspülmaschine ist mit einer effizienten und kraftvollen Spülpumpe (1,1 kW) ausgestattet und eignet sich daher hervorragend, neben normalem Geschirr, für die Reinigung von GN-Behältern/Blechen und anderen Küchenutensilien.

Die RHIMA DR 60T PLUS verfügt über vier Spülprogramme (50, 80, 120 und 180 Sekunden). Das Spülprogramm startet automatisch, wenn die Haube geschlossen wird. Die Geschirrspülmaschine ist mit Spül- und Nachspülarmen aus Edelstahl ausgestattet, die unten und oben getrennt sind. Das Design der Spül- und Nachspülarme verhindert das Abtropfen von Spüllauge, auf das Geschirr, während dem Nachspülvorgang.

Wichtigste Eigenschften:

- Ergonomisch, langlebig, zuverlässig und hygienisch
- Standardmäßig doppelwandig und isoliert. Daher extrem leise
- Korbgröße 500 x 500 mm
- Bedienpanel mit Digitalanzeige
- Unabhängig rotierende Edelstahl-Spülarme und Edelstahl-Oberflächenfilter
- Tiefgezogener Waschtank mit abgerundeten Ecken
- Inklusive Breaktank und Druckerhöhungspumpe
- Inklusive eingebautem Klarspüldosiergerät
- Optional, eingebaute Ablaufpumpe
- Optional, externes Reiniger Dosiergerät

Spülkorb Set inklusive:

- 1 Kunststoff-Tellerkorb, 500 x 500 mm
- 1 Kunststoff-Universalkorb, 500 x 500 mm
- 1 Besteckbecher aus Kunststoff



Das Innere der RHIMA DR 60T PLUS mit großen Edelstahl-Oberflächenfiltern und Spül- und Nachspülarmen.



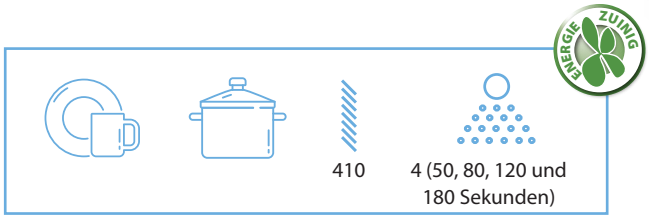

RHIMA PRO WASH PRODUKTE

Das Endergebnis Ihrer RHIMA Geschirrspülmaschine wird nicht nur von der Qualität der Spülmaschineninstallation bestimmt, sondern auch von der Wasserqualität und den verwendeten Geschirrspülmitteln. Mit unserem RHIMA Pro Wash Sortiment bieten wir eine umfangreiche Auswahl an Reinigern und Klarspülern. Unsere fachkundigen Spezialisten beraten Sie gerne, welches Geschirrspülmittel und Klarspüler für Ihre Art von Geschirr am besten geeignet ist. So haben Sie immer die richtige Beratung und die optimale Abstimmung zwischen Maschine und Geschirrspülmittel.
Darüber hinaus haben Sie nur einen Ansprechpartner zum Thema Geschirrspülen, was ein perfektes Spülergebnis garantiert. Alles aus einer Hand!

Für unsere Durchschubspülmaschinen bieten wir zwei Arten von Pro Wash Reinigern an: Solid (fest) und Liquid (flüssig). Beide Varianten sind wirtschaftlich im Verbrauch und erfüllen die strengsten Umweltanforderungen. Das Nordic Swan Ecolabel wurde für unser Sortiment an RHIMA Pro Wash Geschirrspülmitteln erteilt. Dieses Gütezeichen verdeutlicht, dass unsere Produkte nach strengsten Umweltauflagen geprüft werden.

Pro Wash Solid



RHIMA Feststoff Reingier sind Hochkonzentrate, welche sehr wirtschaftlich dosiert werden können und wenig Platz bei der Lagerung benötigen.
Pro Wash Solid wird in Kunststoffkartuschen geliefert und mit einer speziellen Dosiereinheit dosiert. Diese Dosiereinheit wird in ergonomischer Höhe neben der Maschine montiert, was eine einfache und sichere Handhabung beim Tausch der Kartusche ermöglicht.

Pro Wash Liquid



Die flüssigen Geschirrspülmittel von RHIMA sind in sogenannten Bag-in-Box Verpackungen mit 5 oder 10 Litern erhältlich. Diese Packungen sind leicht zu lagern und transportieren.
Bei flüssigen Geschirrspülmitteln ist es sehr wichtig, Augen oder Hautkontakt mit dem Spülmittel zu verhindern. Aus diesem Grund verfügt die RHIMA Bag-in-Box Verpackung über ein innovatives Sicherheitskupplungssystem zum Anschluss der Gebinde an die Dosierleitung der Spülmaschine.

Für unsere Durchschubspülmaschinen empfehlen wir folgende Reiniger und Klarspüler:

REINIGER	
Pro Wash Solid*	Stark alkalischer Reiniger, Feststoff. (2 Kartuschen à 5 kg)
Pro Wash Solid Extra*	Stark alkalischer Reiniger, Feststoff. Speziell für hartnäckige Kaffee und Tee Ablagerungen. (2 Kartuschen à 5 kg)
Pro Wash Solid AV*	Alkalischer Reiniger, Feststoff. Für Aluminium geeignet. (2 Kartuschen à 5 kg)
Pro Wash Liquid	Stark alkalischer Reiniger chlorhaltig, flüssig. (Bag-in-Box , 10 liter)
KLARSPÜLER	
Pro Wash Rinse*	Neutraler Klarspüler. (Bag-in-Box , 5 oder 10 liter)
Pro Wash Rinse extra*	Sauerer Klarspüler. (Bag-in-Box , 10 liter)

*Nordic Swan Ecolabel zertifiziert.

TECHNISCHE DATEN

	DR 59	DR 60T PLUS
Abmessungen (BxTxH mm)	720 x 735 x 1445 (1880)	720 x 735 x 1445 (1880)
Umwälzpumpe (W)	900	1120
Tankheizung (W)	2700	2700
Boilerheizung (W)	6000	9000
Gewicht Maschine (kg)	100	100
Gesamtanschlusswert	400V/6900W	400V/10120W
Körbe pro Stunde **	20-46	20-72
Nachspülwassermenge (liter)	2,8	2,8
Max. Durchschubhöhe (mm)	410	410
Korbabmesssung (mm)	500 x 500	500x500
Tankinhalt (liter)	30	30
Boilerinhalt (liter)	10	10
Doppelter Schmutzfilter	Nein	Standard
Doppelwandig	Nein	Standard
Eingebauter Wasserenthärter	Nein	Nein
Reingierdosiergerät	Optional*	Optional*
Klarspüldosiergerät	Standard	Standard
Chronothermische Steuerung	Standard	Standard
Spülprogramme	2	4
Eingebaute Drucksteigerungspumpe	Nein	Standard
Breaktank	Nein	Standard

* Gegen Mehrpreis lieferbar.

** Abhängig vom gewählten Spülprogramm.

TECHNISCHE ZEICHNUNGEN DR 59

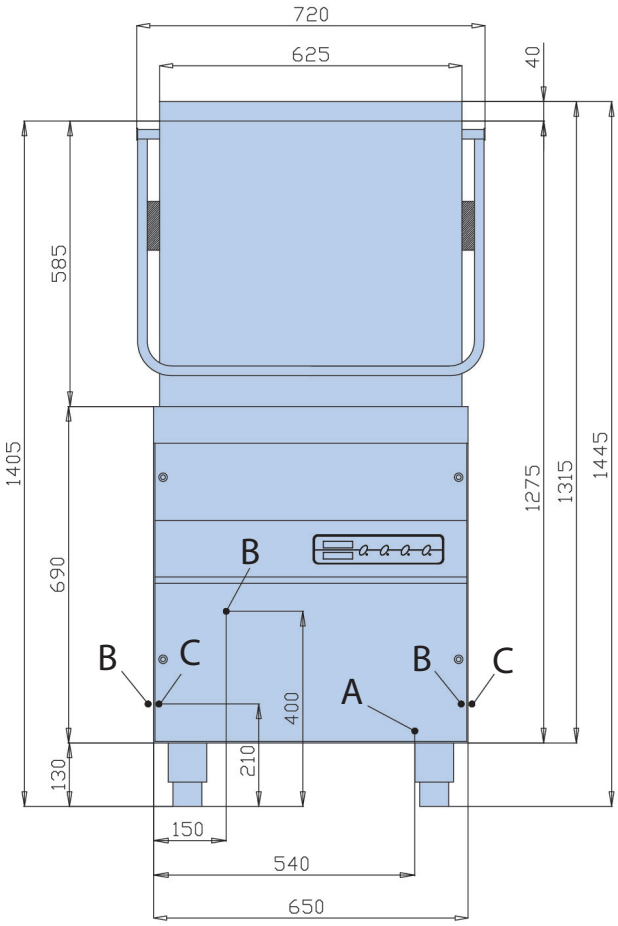

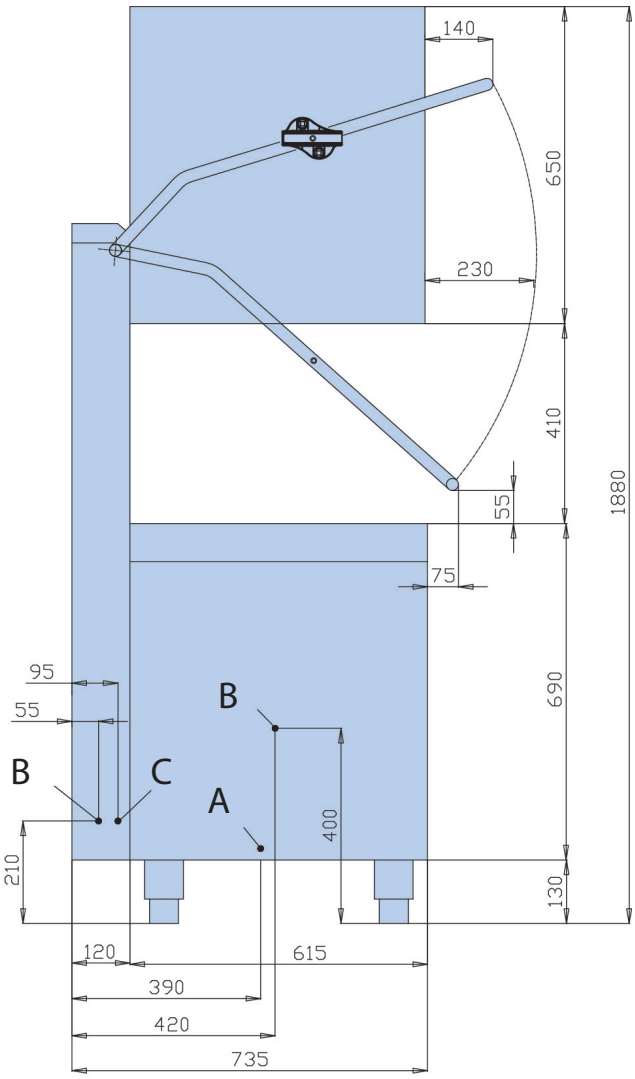

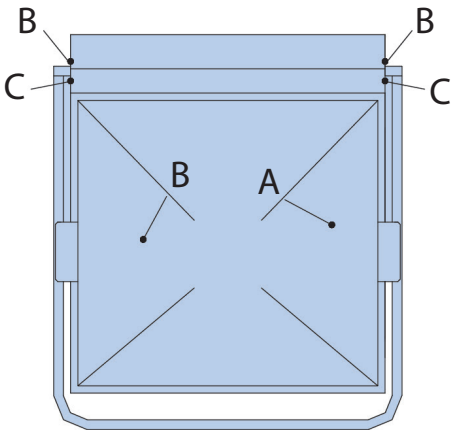

A: Frischwasseranschluss
B: Abwasseranschluss
C: Elektroanschluss

TECHNISCHE ZEICHNUNGEN DR 60T PLUS

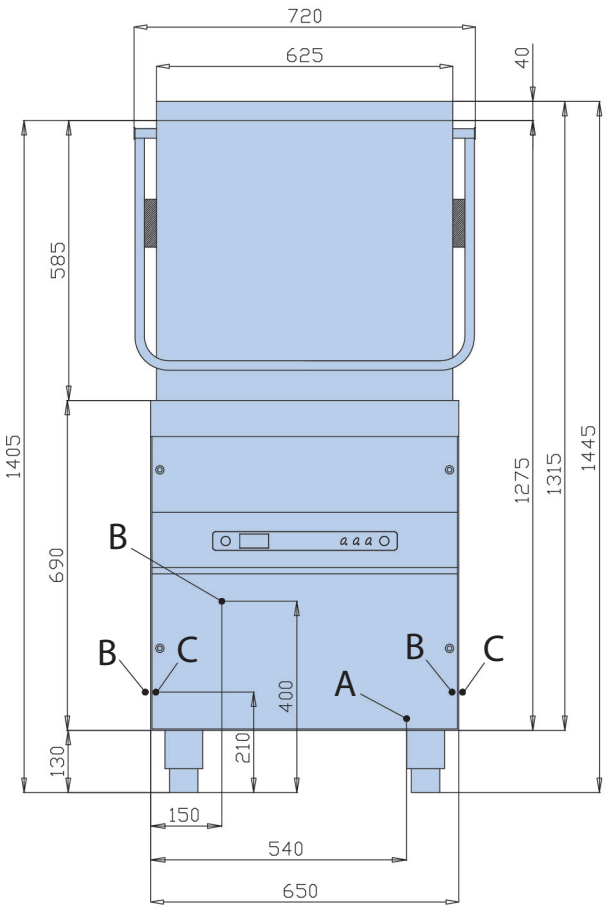

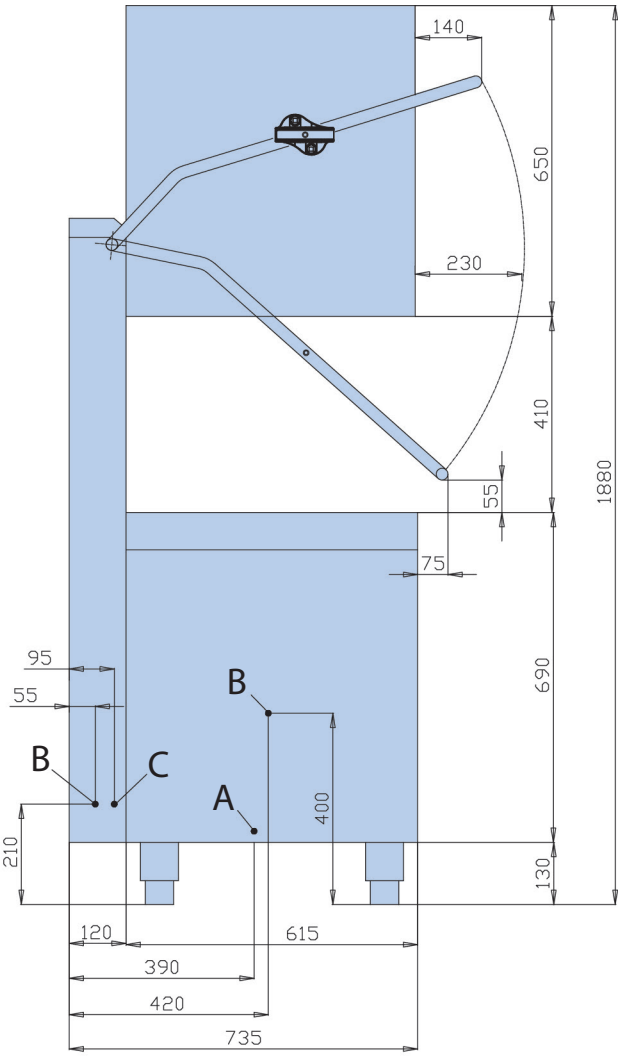

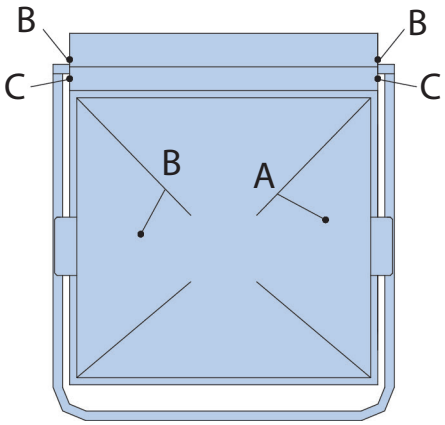

A: Frischwasseranschluss
B: Abwasseranschluss
C: Elektroanschluss



Geschirrspülmaschinen und Spülsysteme

RHIMA Deutschland GmbH • Siemensstraße 31, D-47533 KLEVE
T +49 (0)322 210 919 05 • **F** +49 (0)322 210 919 06 • **E** info@rhima.com • **www.rhima.com**

RHIMA Nederland BV • Energieweg 4-8, 3762 ET SOEST • Postbus 17, 3760 AA SOEST
T +31 (0)35 609 81 81 • **F** +31 (0)35 609 81 80 • **E** info@rhima.com • **www.rhima.com**

RHIMA België BVBA • Gontrode Heirweg 134 bus 001, 9090 MELLE
T +32 (0)9 230 27 75 • **F** +32 (0)9 230 45 13 • **E** info@rhima.com • **www.rhima.com**

© RHIMA Nederland B.V. Äderungen vorbehalten.